# 少年　男子の部

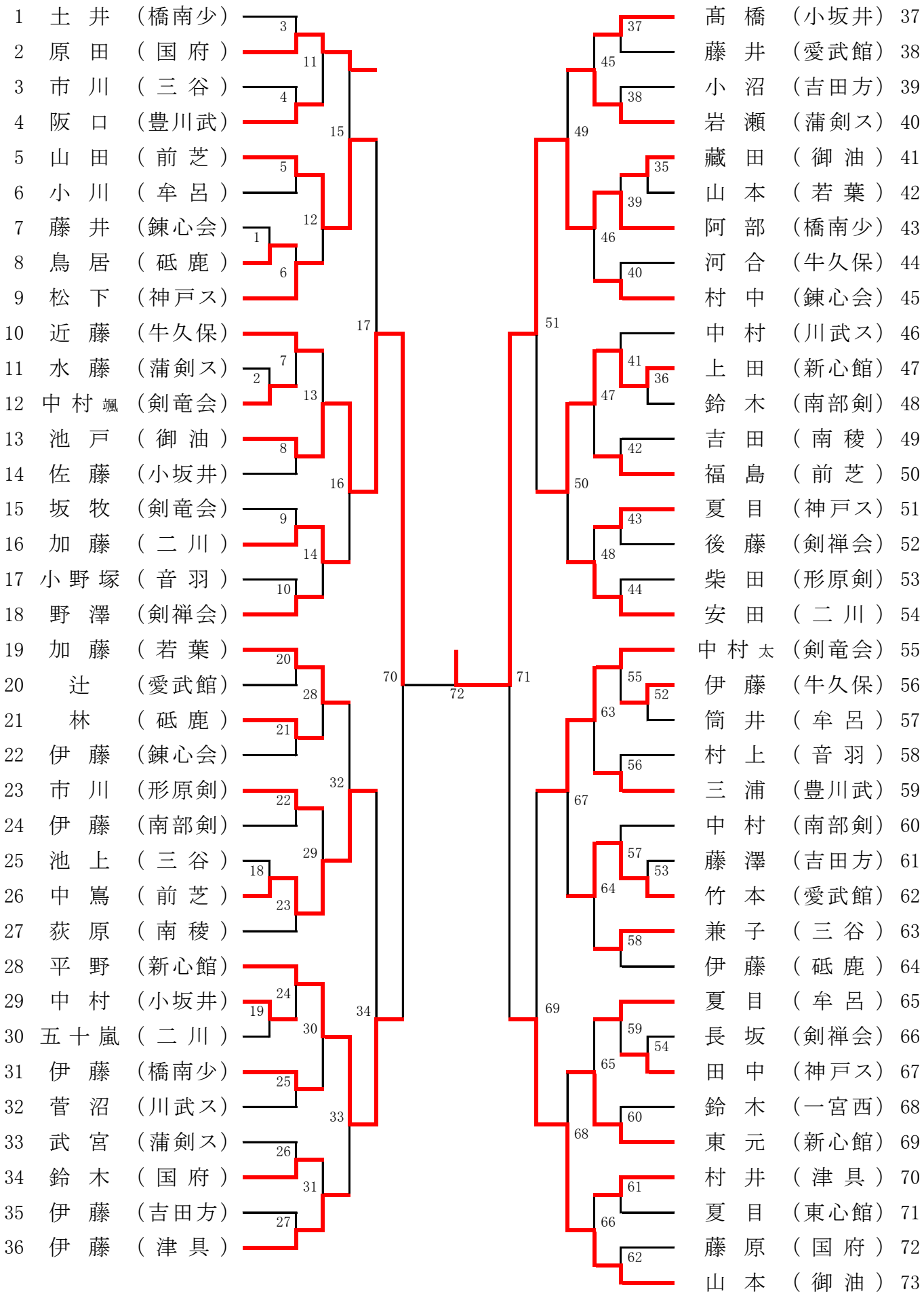
1 土 井 （橋南少）
2 原 田 （ 国 府 ）
3 市 川 （ 三 谷 ）
4 阪 口 （豊川武）
5 山 田 （ 前 芝 ）
6 小 川 （ 牟 呂 ）
7 藤 井 （錬心会）
8 鳥 居 （ 砥 鹿 ）
9 松 下 （神戸ス）
10 近 藤 （牛久保）
11 水 藤 （蒲剣ス）
12 中 村 颯 （剣竜会）
13 池 戸 （ 御 油 ）
14 佐 藤 （小坂井）
15 坂 牧 （剣竜会）
16 加 藤 （ 二 川 ）
17 小 野 塚 （ 音 羽 ）
18 野 澤 （剣禅会）
19 加 藤 （ 若 葉 ）
20 辻 （愛武館）
21 林 （ 砥 鹿 ）
22 伊 藤 （錬心会）
23 市 川 （形原剣）
24 伊 藤 （南部剣）
25 池 上 （ 三 谷 ）
26 中 嶌 （ 前 芝 ）
27 荻 原 （ 南 稜 ）
28 平 野 （新心館）
29 中 村 （小坂井）
30 五 十 嵐 （ 二 川 ）
31 伊 藤 （橋南少）
32 菅 沼 （川武ス）
33 武 宮 （蒲剣ス）
34 鈴 木 （ 国 府 ）
35 伊 藤 （吉田方）
36 伊 藤 （ 津 具 ）
37 髙 橋 （小坂井）
38 藤 井 （愛武館）
39 小 沼 （吉田方）
40 岩 瀬 （蒲剣ス）
41 藏 田 （ 御 油 ）
42 山 本 （ 若 葉 ）
43 阿 部 （橋南少）
44 河 合 （牛久保）
45 村 中 （錬心会）
46 中 村 （川武ス）
47 上 田 （新心館）
48 鈴 木 （南部剣）
49 吉 田 （ 南 稜 ）
50 福 島 （ 前 芝 ）
51 夏 目 （神戸ス）
52 後 藤 （剣禅会）
53 柴 田 （形原剣）
54 安 田 （ 二 川 ）
55 中 村 太 （剣竜会）
56 伊 藤 （牛久保）
57 筒 井 （ 牟 呂 ）
58 村 上 （ 音 羽 ）
59 三 浦 （豊川武）
60 中 村 （南部剣）
61 藤 澤 （吉田方）
62 竹 本 （愛武館）
63 兼 子 （ 三 谷 ）
64 伊 藤 （ 砥 鹿 ）
65 夏 目 （ 牟 呂 ）
66 長 坂 （剣禅会）
67 田 中 （神戸ス）
68 鈴 木 （一宮西）
69 東 元 （新心館）
70 村 井 （ 津 具 ）
71 夏 目 （東心館）
72 藤 原 （ 国 府 ）
73 山 本 （ 御 油 ）