少年　女子の部

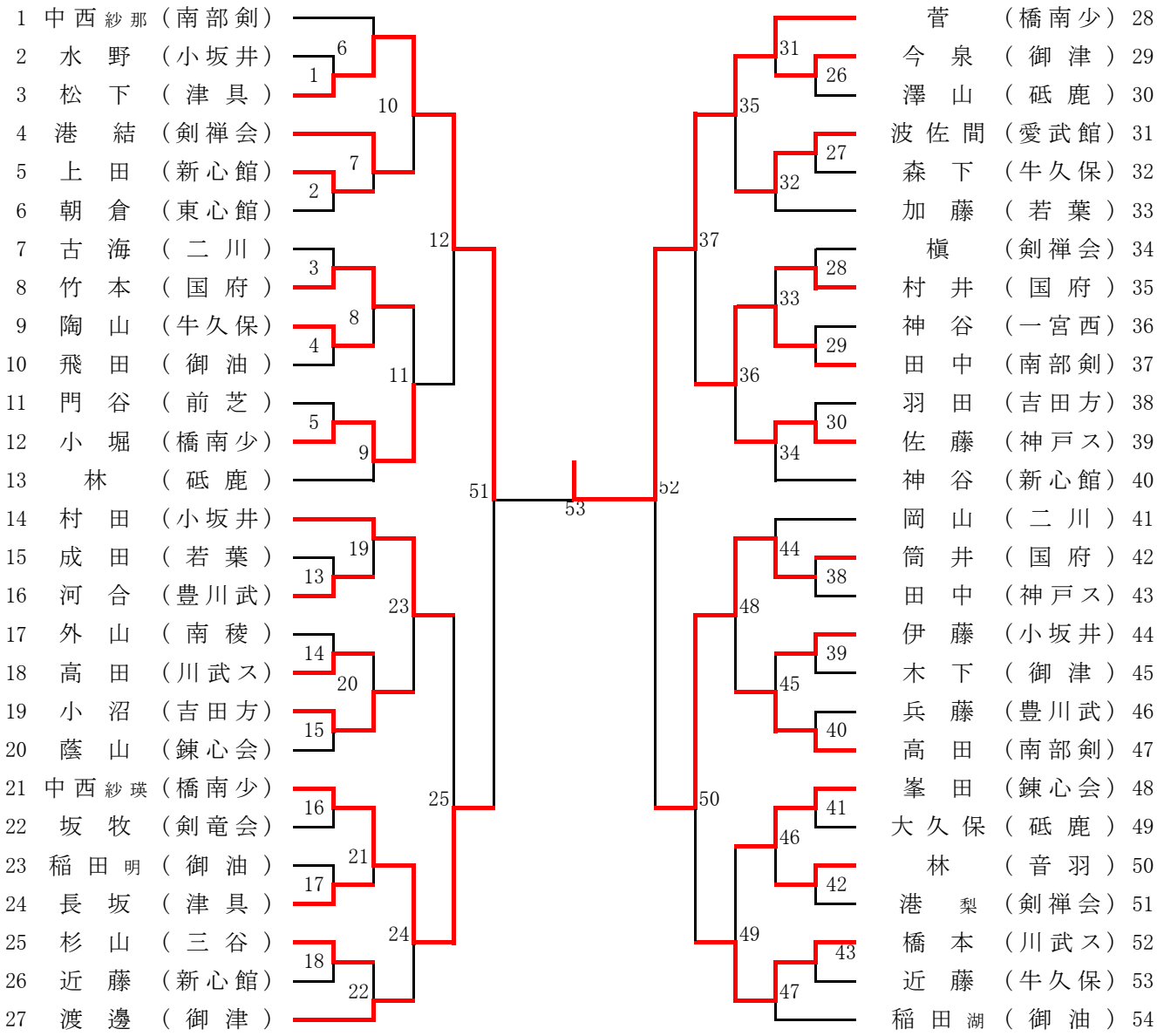
1 中西紗那（南部剣）
2 水野（小坂井）
3 松下（津具）
4 港結（剣禅会）
5 上田（新心館）
6 朝倉（東心館）
7 古海（二川）
8 竹本（国府）
9 陶山（牛久保）
10 飛田（御油）
11 門谷（前芝）
12 小堀（橋南少）
13 林（砥鹿）
14 村田（小坂井）
15 成田（若葉）
16 河合（豊川武）
17 外山（南稜）
18 高田（川武ス）
19 小沼（吉田方）
20 蔭山（錬心会）
21 中西紗瑛（橋南少）
22 坂牧（剣竜会）
23 稲田明（御油）
24 長坂（津具）
25 杉山（三谷）
26 近藤（新心館）
27 渡邊（御津）
菅（橋南少）28
今泉（御津）29
澤山（砥鹿）30
波佐間（愛武館）31
森下（牛久保）32
加藤（若葉）33
槇（剣禅会）34
村井（国府）35
神谷（一宮西）36
田中（南部剣）37
羽田（吉田方）38
佐藤（神戸ス）39
神谷（新心館）40
岡山（二川）41
筒井（国府）42
田中（神戸ス）43
伊藤（小坂井）44
木下（御津）45
兵藤（豊川武）46
高田（南部剣）47
峯田（錬心会）48
大久保（砥鹿）49
林（音羽）50
港梨（剣禅会）51
橋本（川武ス）52
近藤（牛久保）53
稲田湖（御油）54